Isométrico Explosionado

Esc.: (1 : 1.75)

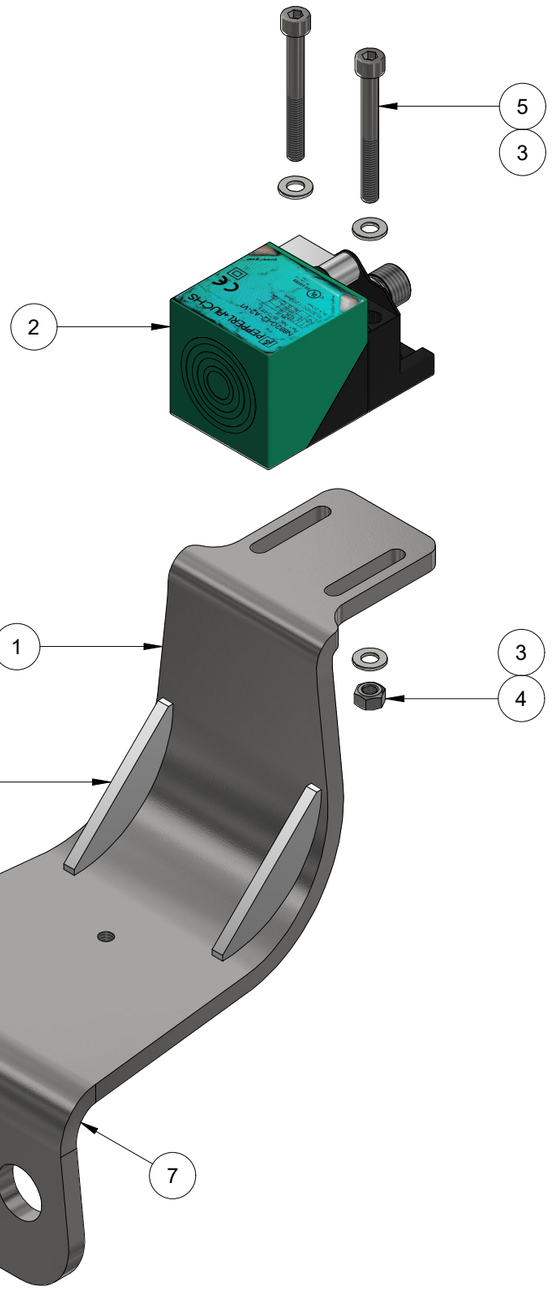

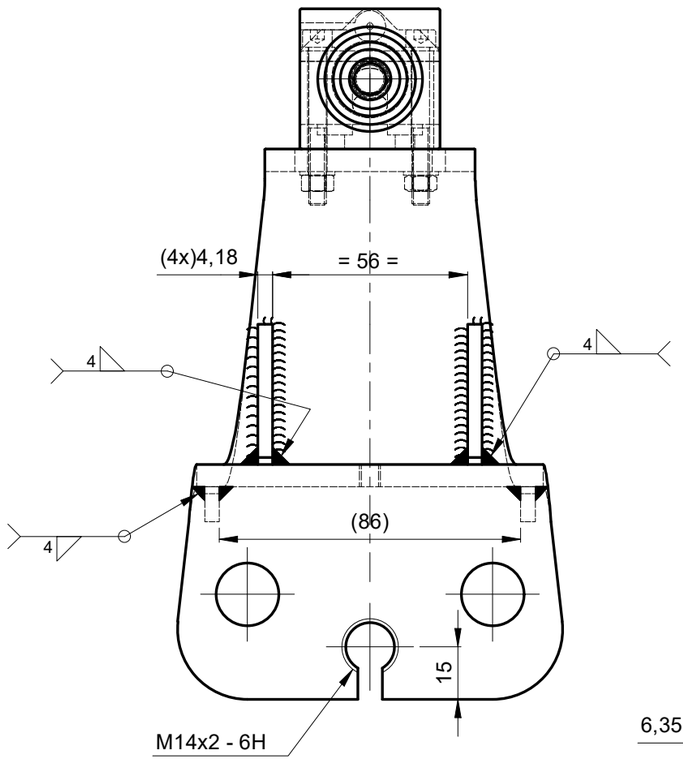

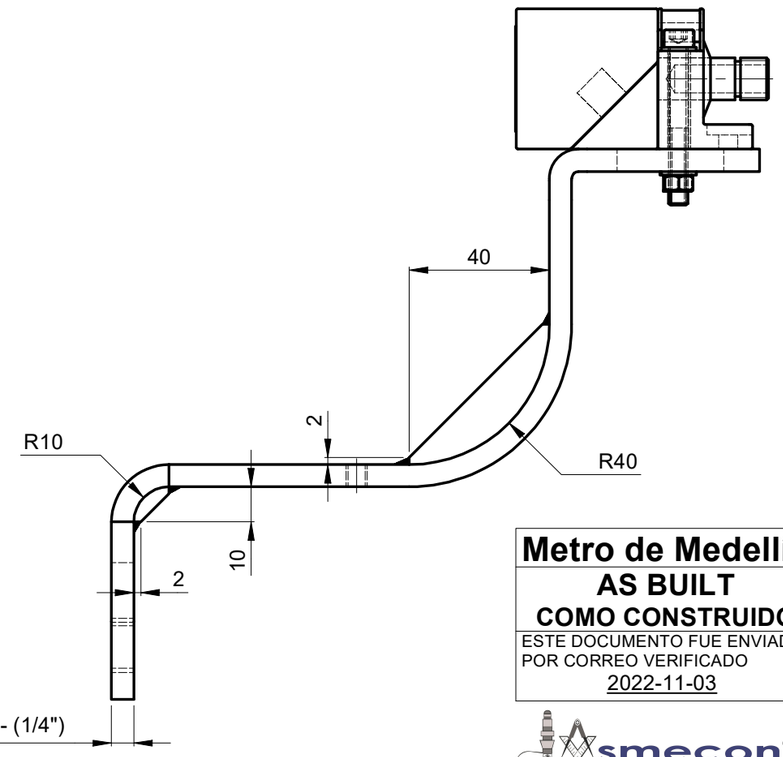

Metro de Medellín

AS BUILT

COMO CONSTRUIDO

ESTE DOCUMENTO FUE ENVIADO POR CORREO VERIFICADO

2022-11-03

smecon® s.a.s.

Aseguramiento Metrológico y Control

Parte	Cant	Descripción	Material	Norma o Plano	Masa
7	2	Refuerzo R10	AISI 304	Lámina C. 8	0,002 kg
6	2	Refuerzo R40	AISI 304	Lámina C. 8	0,018 kg
5	2	Tornillo cabeza cilindrica M5x45	Inoxidable	DIN 912	0,009 kg
4	2	Tuerca hexagonal M5	Inoxidable	DIN 934	0,000 kg
3	4	Arandela plana A5.3	Inoxidable	DIN 125	0,000 kg
2	1	Sensor Inductivo NBB20-L2-A2-V1	Carcasa - PA	Pepperl+Fuchs	0,083 kg
1	1	Platina soporte sensor	AISI 304	A3-002775-2	1,177 kg

LISTA DE PARTES

EQUIVALENCIA DE MAQUINADOS		Material:	Ver listado de partes
ANSI	DIN - ISO 1302	Tratamiento:	
4 / 0,1		Dureza:	
8 / 16 / 32 / 0,2 / 0,4 / 0,8		Certificados:	Metrología (100% Suministro), Material
63 / 125 / 1,6 / 3,2			
250 / 500 / 6,3 / 12,5			

Rev.	Coord.	Modificaciones	Vo.Bo.	Fecha

DIN - ISO 1302 EN MICROMETROS
ANSI EN MICROPULGADAS

METRO DE MEDELLIN CALIDAD DE VIDA

ÁREA DE I+D+i

ESTE PLANO Y TODA LA INFORMACIÓN EN ÉL CONTENIDA SON PROPIEDAD DEL METRO DE MEDELLÍN, EL USO INDEBIDO O LA REPRODUCCIÓN TOTAL O PARCIAL DE ESTE SIN LA PREVIA AUTORIZACIÓN DEL METRO DE MEDELLÍN PODRÁ SER DEMANDADO POR LA VIOLACIÓN A LOS DERECHOS DE AUTOR.

VARIACIONES MÁXIMAS PERMISIBLES DIMENSIONES EN mm ISO 2768 - m								
De / Hasta	0,5 a 6	6 a 30	30/120	120/400	400/1000	1000/2000	2000/4000	+ 4000
Maquinado	±0,1	±0,2	±0,3	±0,5	±0,8	±1,2	±2,0	±3,0
Elastómero	±0,2	±0,5	±0,8	±1,2	±2,0	±3,0	±4,0	±6,0

Elaboró:	Jimmy A. Vega 2021-09-28	Dimensiones en:	Milímetros (mm)
Revisó:	Marlon Vega 2021-10-30	Escala	Proyección
Aprobó:	Metro de Medellín 2022-11-03	1:12,5	
Instalación:	CABLES		
Sistema:	LÍNEA K		
Subsistema:	VÍAS DE ESTACIÓN		
Equipo:	TENSORES TOMA DE MOVIMIENTO		
Descripción:	SOPORTE P/SENSOR NBB20-L2-A2-V1 POS. S2 INF. CONJ.		

Rev.	A3	002775	Cod.	
2028143	50000221		1	2
Código SAP	Requerimiento No.	Reemplaza a.	Hoja:	De:

Formato A3 (420x297) según DIN (476 / 823) ISO 5457